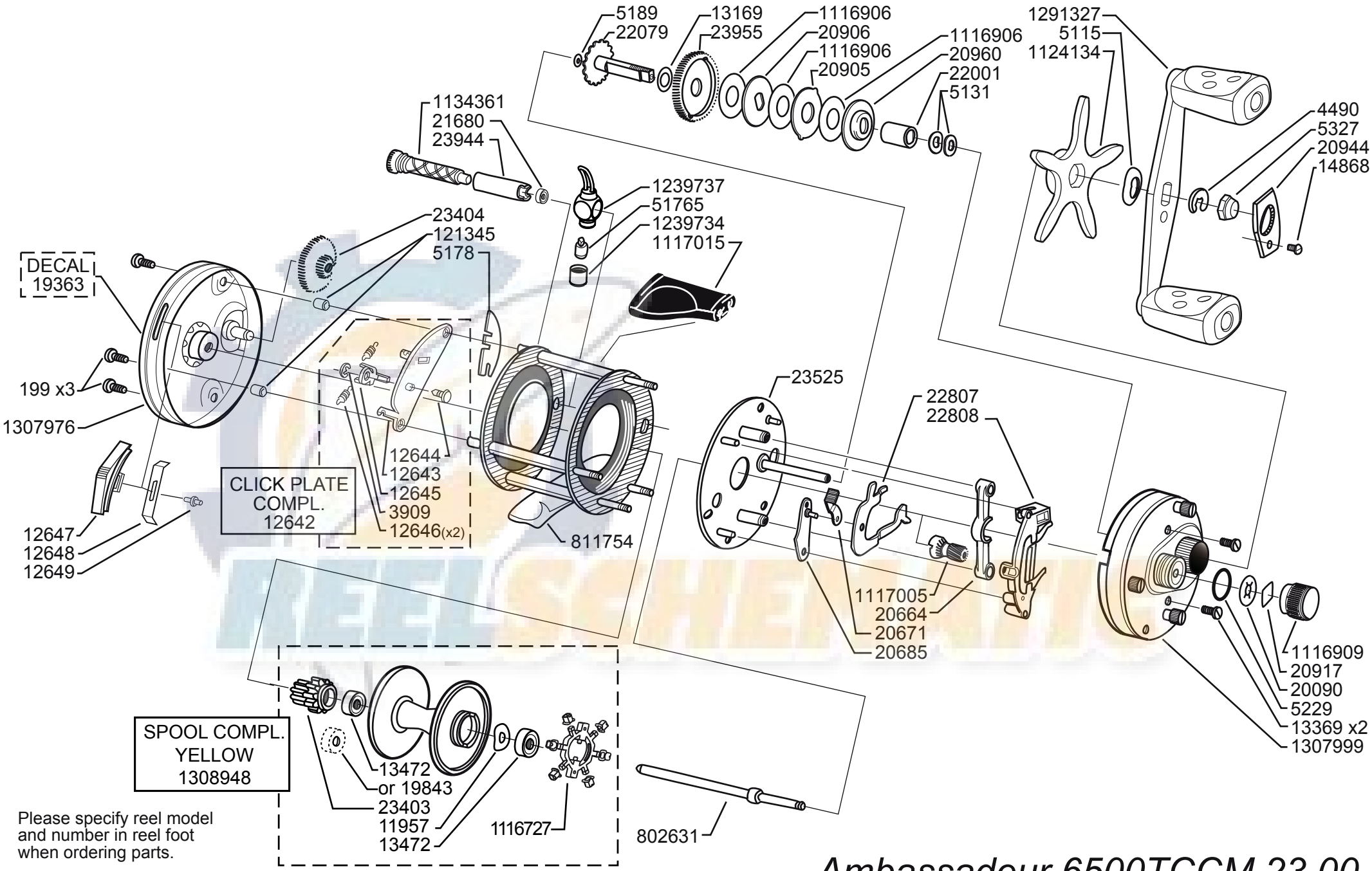

Please specify reel model and number in reel foot when ordering parts.

Vid beställning av reservdelar bör alltid rulltyp och nummer-beteckning i rullfoten anges.

Ambassadeur 6500TCCM 23 00

1307970 Austr green/Yellow

34-12999-0